插销

圆型插销·中程 / 左右区分型·中程

交期缩短

大批量订购 bulk order

■ 标准型·中程

NEW 新产品

❶代号	类型	材质	表面处理
LCYSMB	标准型	SUS304	-

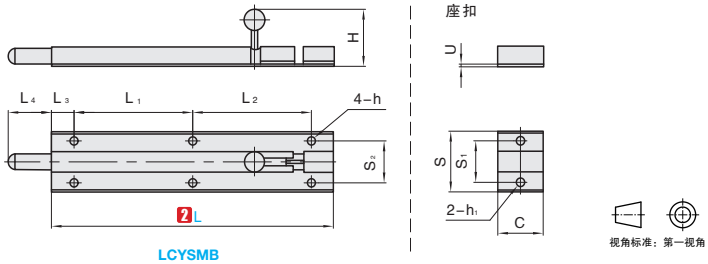

LCYSMB

订购编号示例

❶代号	-	❷L
LCYSMB	-	L100

❶代号	❷L	S	S_1	S_2	C	U	H	h	h_1	L_1	L_2	L_3	L_4	参考重量 (kg/pcs)
LCYSMB	100	31	21	21	24	1.8	26.5	4	4	79.5	-	10.5	24	0.09
	150						30			129				0.13
	200									179				0.18
	250									229				0.23
	300									139.5	139.5			0.26

■ 左右区分型·中程

NEW 新产品

❶代号	类型		材质	表面处理
LCYSMC	中程	左右区分型	SUS304	拉丝

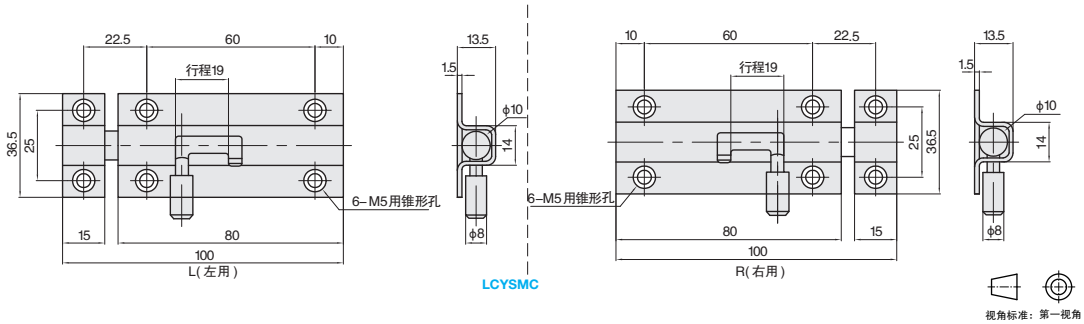

订购编号示例

❶代号	-	❷规格	-	❸使用方向
LCYSMC	-	100	-	L

型号		使用方向	参考重量 (kg/pcs)
❶代号	❷规格		
LCYSMC	100	L(左用) R(右用)	0.18

交货期

小单	中大单	大单
1-50	51-100	101-
通常	7 工作日	现询

优惠价

1~9	10~
100%	另行报价