开口型固定环

★ 产品特点：与 D 形切割标准型相比而言，小型化最大程度表现为：宽度 (B 尺寸) 减小 46%、外径 (D1 尺寸) 减小 22%。

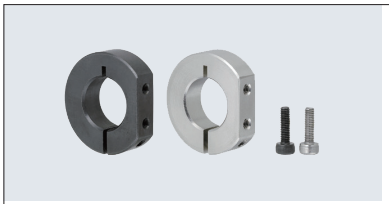

类型	M 材质	S 表面处理	A 附件
SCABLV	一般结构钢	四氧化三铁保护膜	2个内六角螺栓
SCAELV		无电解镀镍	2个内六角螺栓 (不锈钢)
SCANLV	不锈钢	–	

⚠ 如对防锈有要求，请优先选用不锈钢材质或无电解镀镍产品。

开口型

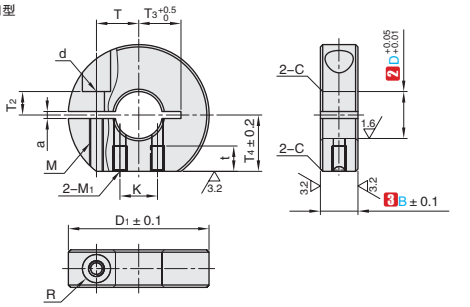

视角标准：第一视角

订购编号示例

❶代号 – ❷D – ❸B

SCABLV – D10 – B8

❶代号	内径 ❷D	主要尺寸 ❸B	D1	M(粗牙)	d	R	a	T1	T2	T3	Ms(粗牙)	T4	t(有效深度)	K	C
SCABLV SCAELV SCANLV	10							9	5	8～10				8	
	12		30					10		9～10		12	5		
	15	8		M3	3.4	3		11	3	11	M3				0.5
	16						1.5	11.5					4.8	10	
	20		35					13	5	13		15	5		
	25	10	42	M4	4.5	3.75		16.5		16.5	M4	18.5	6	12	
	30	12	50	M5	5.5	4.5		20	6	20		22			1

交货期 5 天发货

数量分类	标准订单	特殊订单
	小单	大单
数量	1~50	51~
交货期	5 天发货	另行报价

⚠ 常州东莞发货遇特殊期间交期有变更。
⚠ 部分型号为5天发货，请以报价为准。

库存品

爱安特
新商城带来全新体验，3D/2D图纸在线浏览与选型
400-6699-428 www.ant-fa.com