锁紧销

■ L把手开关型

❶代号	螺纹	把手型		主体		销		弹簧	锁紧螺帽	
		M材质	S处理	M材质	S处理	M材质	S处理	M材质	M材质	S处理
LPCAC	粗牙	碳钢	发黑	碳钢	发黑	碳钢	发黑	不锈钢	碳钢	发黑
LPCAX	细牙									
LPCBC	粗牙	不锈钢	–	不锈钢	–	不锈钢	–	不锈钢	不锈钢	–
LPCBX	细牙									

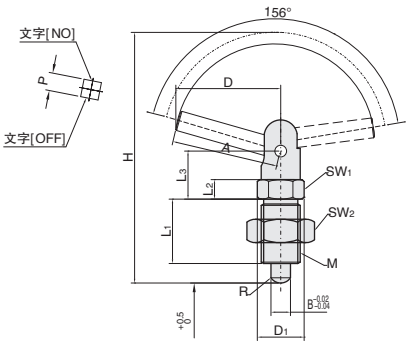

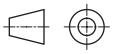
视角标准：第一视角

订购编号示例

❶代号 – ❷M

LPCAC – M16

❶代号	❷M	螺距		(D)	D_1	S	B	L	L_1	L_2	L_3	L_4	SW_1	SW_2	A	P	R
		粗牙	细牙														
LPCAC LPCAX LPCBC LPCBX	12	1.75	1.5	30	16.1	6	6	74	20	6	18	7	14	19	30	6	3.5
	16	5	1.5	40.5	21.9	8	8	99.9	26	8	24.9	10	19	24	41	8	4.5
	20	2.5	1.5	49.5	27.7	10	10	123	33	10	30	12	24	30	50	10	6

■ 塑胶旋钮型

❶代号		旋钮	主体	销		弹簧
复位型	自锁型	M材质	M材质	M材质	S处理	M材质
LPVAC	LPVAD	塑胶	锌合金	碳钢	发黑	不锈钢
LPVBC	LPVBD			不锈钢	–	

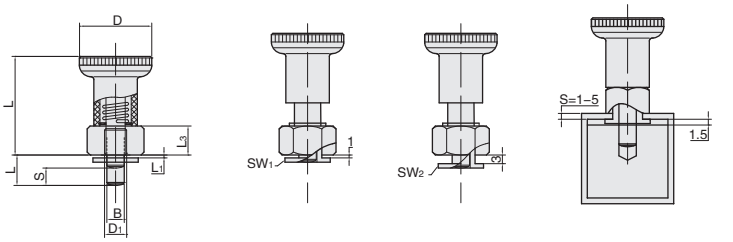

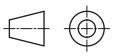
视角标准：第一视角

订购编号示例

❶代号 – ❷B

LPVAC – B6

❶代号	❷$B^{-0.02}_{-0.04}$	L_2	D	D_1	L	L_1	L_3	S	SW_1	SW_2
LPVAC LPVAD LPVBC LPVBD	6	8.5	25	10	34	1～5	10	6	17	14
		10.5			34					
	8	10	31	12	40		12	7.5	19	16
		12			40					

爱安特
百万商品齐上线，获取专属企业折扣，轻松下单
400-6699-428
www.ant-fa.com