带肩导套，带固态润滑剂的青铜

2087.73.

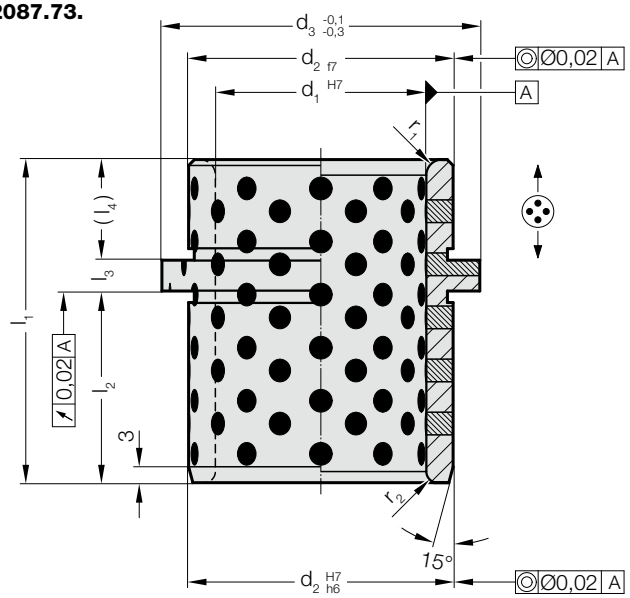

材料:
带固态润滑剂的铜，易维护

说明:
☞ 安装说明/尺寸及公差要求见D章最后。

注意:
该导套只能在轴向运动上使用。

2087.73.　带肩导套，带固态润滑剂的青铜

d_1	25	30	40	40	50	50	60	63	63	63
d_2	35	42	50	50	63	63	80	80	80	80
d_3	40	47	60	60	72	72	86	90	90	90
r_1	3	3	4	4	4	4	3	4	4	4
r_2	2	2	2	2	3	3	3	3	3	3
l_1	43	43	60	64	77	92	78	100	95	108
l_2	24	24	35.5	39.5	44.5	55.5	49	62.5	55.5	62.5
l_3	7.5	7.5	6	6	8	8	7.5	8	8	8
l_4	11.5	11.5	18.5	18.5	24.5	28.5	21.5	29.5	31.5	37.5

订购示例:

带肩导套，带固态润滑剂的青铜		=	2087.73.
导向装置直径 d_1	50 mm	=	050.
总长度 l_1	77 mm	=	077
订购编号		=	2087.73.050. 077