SPRĘŻYNA GAZOWA KOMPAKTOWA

Uwaga:
Siła początkowa sprężyny pod ciśnieniem 150 bar wynosi 3000 daN

Numer katalogowy zestawu naprawczego: 2490.14.03000

Sprężyna gazowa bez zaworu
Przykład katalogowy: 2490.14.03000. .P

W przypadku mocowania części dolnej wymagane jest podparcie całej dolnej powierzchni cylindra!
Przed przystąpieniem do montażu należyz demontować zawór z płyty dolnej adaptera sprężyny gazowej.
Jeśli występują drgania, należy odpowiednio zabezpieczyć śruby mocujące.

Medium podciśnieniem: azot – N_2
Maks. ciśnienie napełniania: 150 bar
Min. ciśnienie napełniania: 25 bar
Temperatura robocza: 0°C do +80°C
Zależny od temp.wzrost siły: ± 0,3%/°C
Zalec. maks. liczba skoków/min:
ok. 80 do 100 (w temp. 20°C)
Maks. prędkość tłoka: 0,8 m/s

2490.14.03000.

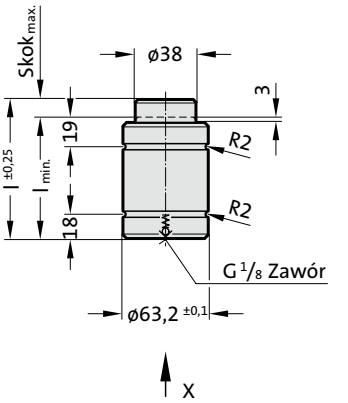

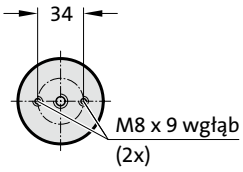

Widok X

DOPUSZCZENIE PED 2014/68/UE

S>max | V>max | P>max | Flex Guide

2490.14.03000.

Sprężyna gazowa kompaktowa

Numer katalogowy	$Skok_{max.}$ (s)	$l_{min.}$	l	g_2*
2490.14.03000.010	10	75	85	65
2490.14.03000.016	16	87	103	77
2490.14.03000.025	25	105	130	95
2490.14.03000.032	32	118	150	108
2490.14.03000.040	40	135	175	125
2490.14.03000.050	50	155	205	145
2490.14.03000.065	65	191	256	181

*zob. przykład zabudowy

2480.00.20.03000

Płyta dolna-adapter ze złaczka, bez zaworu (stosowana wyłacznie w sieci)

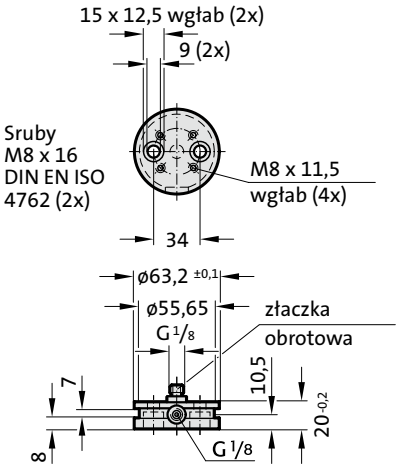

Początkowa siła sprężyny w zależności od ciśnienia napełniania

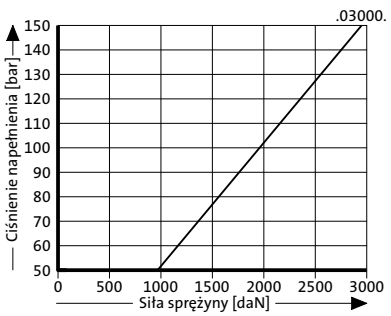

Wykres ciśnienia w zależności od skoku

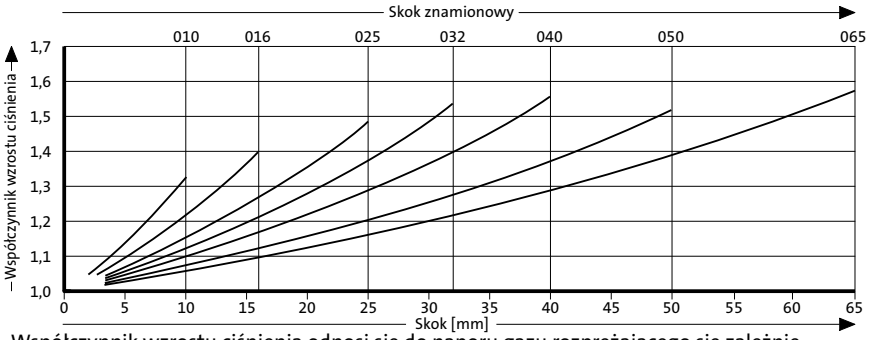

Współczynnik wzrostu ciśnienia odnosi się do naporu gazu rozprężającego się zależnie od wielkości skoku bez uwzględnienia wpływu czynników zewnętrznych!