... Carbon Leichtant rieb

SAW-Spindelantrieb in Leichtbauweise

Der Aufbau des drylin® Linearmoduls SAW basiert auf der schmierfreien drylin® W Linearführung mit einem Carbon Schienenprofil und einem dry-tech® Linearschlitten. Die Spindel ist wahlweise mit Stahl/ Edelstahl oder beschichtetem Aluminium konfigurierbar. Der innovative Einsatz von Carbon reduziert das Schienengewicht um ca. 25% gegenüber Aluminium.

- Robustes und steifes Carbonprofil
- Schmiermittel- und wartungsfrei
- Individuelle Hublängen
- Antrieb: Trapez- oder Steilgewinde
- Für manuelle Verstellungen
- Bis max 300 mm Länge

Typische Anwendungsbereiche:
Medizin- und Analysetechnik, Mess- und Inspektionstechnik, ...

SAW linear axis with lead screw in lightweight construction

The structure of the drylin® linear module SAW is based on the lubricant free drylin® W linear guide with a carbon rail profile and a dry-tech® linear carriage. The lead screw can be configured optionally with steel/stainless steel or coated aluminium. The innovative use of carbon reduces the rail weight by approximately 25% compared to aluminium.

- Tough and stiff carbon profile
- 100% lubricant and maintenance free
- Individual stroke lengths
- Trapezoidal or high-helix lead screw drives
- For manual adjustment
- Up to max. 300 mm length

Typical application areas:
Medical and analytical technology, measurement and inspection technology, ...

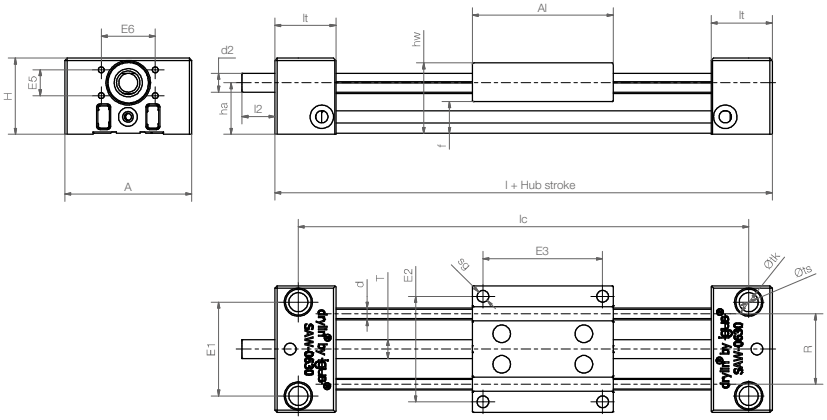

Abmessungen Dimensions [mm]

Bestellnummer Part No.	A –0,3	Al	H	E1 ±0,15	E2 ±0,15	E3 ±0,15	E5	E6	l	lc	hw	f	lt ±0,1
SAW-0630-P-...	54	60	32,5	40	45	51	11	23	112	92	80	13,5	26

Bestellnummer Part No.	tk	ts	sg	d	T Ø	l2	d2	ha
SAW-0630-P-...	11	6,6	5	□5	8	15	Tr8x1,5	22

Technische Daten technical data

Bestellnummer Part No.	Hublänge Stroke length [mm]	Gewicht Weight [kg]	zusätzlich Additional (pro per 100 mm)	max. Drehzahl Max. speed [1/min.]	max. stat. Tragfähigkeit Max stat. load axial [N]	radial [N]
SAW-0630-P-...	300	0,25	0,07	1.000	50	50

Lieferbar Available
in 3 - 8 Tagen in 3 - 8 days

www.igus.de/SAW-P
www.igus.eu/SAW-P