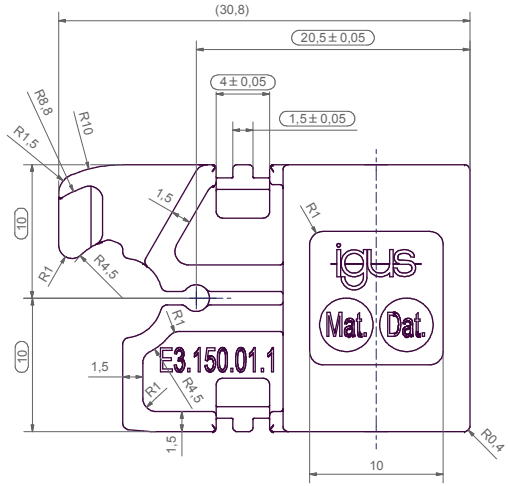

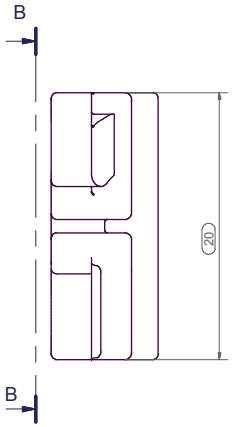

Art.-Nr. Übersicht		
		Anzahl
Links Einzelteil - Mitnehmer	**E3.150.01.1**	
Rechts Einzelteil - Mitnehmer	**E3.150.02.1**	
Links Einzelteil - Festpunkt	**E3.150.01.2**	
Rechts Einzelteil - Festpunkt	**E3.150.02.2**	
Anschlußglied mit Ö-Steg Breite 20	**E3.150.20.1**	
Mitnehmer bestehend aus	E3.150.01.1	1x
	E3.150.02.1	1x
	E3.020.1	2x
Anschlußglied mit Ö-Steg Breite 20	**E3.150.20.2**	
Festpunkt bestehend aus	E3.150.01.2	1x
	E3.150.02.2	1x
	E3.020.1	2x
Anschlußsatz Mitn./Festp. mit Ö-Steg	**E3.150.20.12**	
bestehend aus	E3.150.20.1	1x
	E3.150.20.2	1x

B-B (5 : 1)

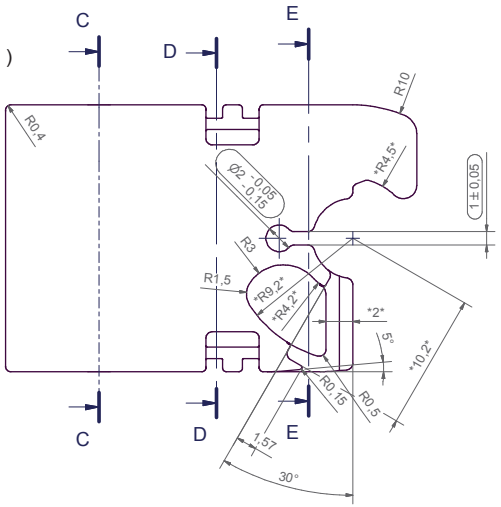

C-C (5 : 1)

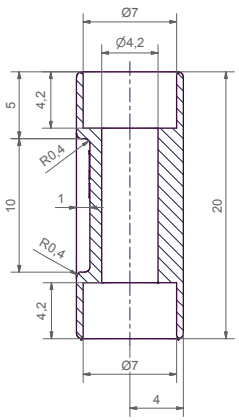

D-D (5 : 1)

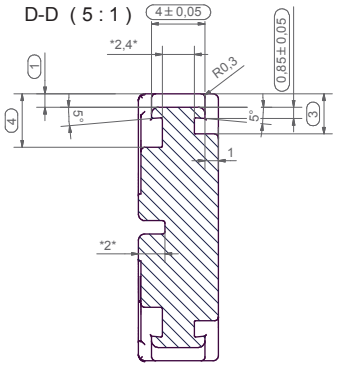

E-E (5 : 1)

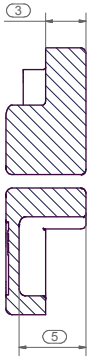

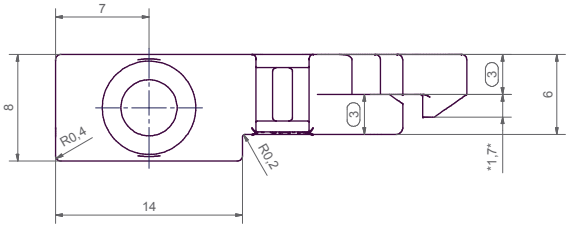

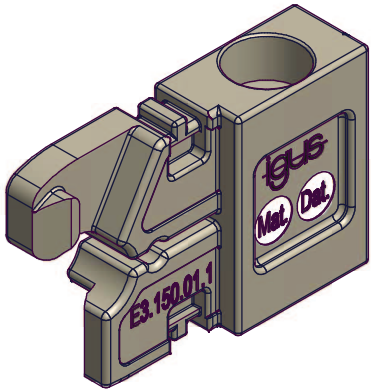

Komplettvermessung

Zu vermessen sind:
alle Prüfmaße
alle mit *...* gekennzeichneten Maße.
Ist eine Maschinenvermessung nicht möglich, sind die Maße per Messschieber zu messen und in das Messprotokoll aufzunehmen.

Art.-Nr. E3.150.02.1 ist spiegelbildlich zu E3.150.01.1
alle unbemaßten Radien R0,5

Diese Zeichnung ist eine Ableitung eines 3D-Modells. Nicht dargestellte Maße sind dem Modell zu entnehmen!

Bauteilvolumen:

Schutzvermerk nach DIN 34 beachten

Für Ø gilt die halbe Toleranz Bohrung + Welle -

Zulässige Abweichung für Maße ohne Toleranzangabe								
Nennmaßbereich über	0,5	6	30	120	315	1000	2000	4000
bis	6	30	120	315	1000	2000	4000	
"mittel" DIN 7168	± 0,1	± 0,2	± 0,3	± 0,5	± 0,8	± 1,2	± 2	

Übereinstimmung der Kopie mit dem Original

Maßstab: 2:1 (5:1 , 10:1)

Werkstoff: 18/47

Stand: 31.08.2011

Z.Nr.: 11-1068.1

	Datum	Name
bearbeitet	31.08.2011	J. Dommnik
geprüft	31.08.2011	
Norm		T. Jaeker

Anschlußelement

Serie E3.15 / für alle Breiten
Mitnehmer

igus
Spicher Str. 1a
51147 Köln

Art.Nr.: E3.150.01.1

Blatt 1
A1

Index	Änderung	Datum	Name	Urspr.	Ers. für	Ers. durch	CAD-Nr.: 11-1068	inv

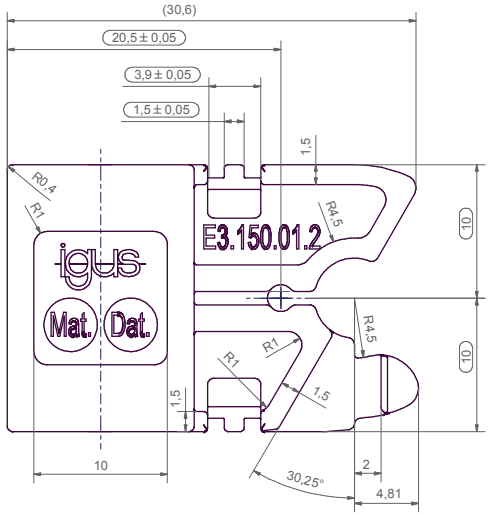

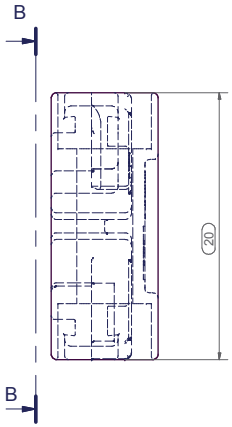

Art.-Nr. Übersicht		
		Anzahl
Links Einzelteil - Mitnehmer	**E3.150.01.1**	
Rechts Einzelteil - Mitnehmer	**E3.150.02.1**	
Links Einzelteil - Festpunkt	**E3.150.01.2**	
Rechts Einzelteil - Festpunkt	**E3.150.02.2**	
Anschlußglied mit Ö-Steg Breite 20	**E3.150.20.1**	
Mitnehmer bestehend aus	E3.150.01.1	1x
	E3.150.02.1	1x
	E3.020.1	2x
Anschlußglied mit Ö-Steg Breite 20	**E3.150.20.2**	
Festpunkt bestehend aus	E3.150.01.2	1x
	E3.150.02.2	1x
	E3.020.1	2x
Anschlußsatz Mitn./Festp. mit Ö-Steg	**E3.150.20.12**	
bestehend aus	E3.150.20.1	1x
	E3.150.20.2	1x

B-B (5 : 1)

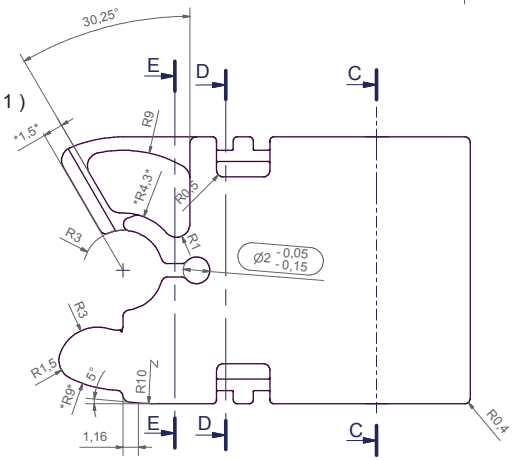

C-C (5 : 1)

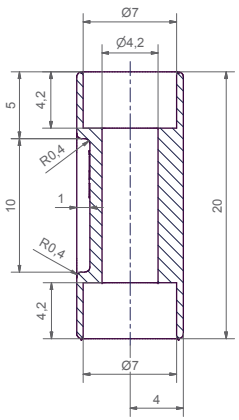

D-D (5 : 1)

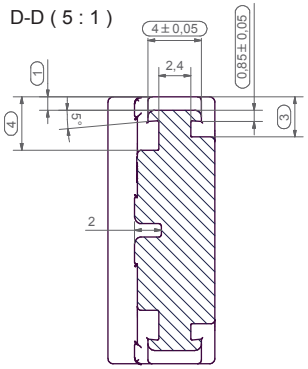

E-E (5 : 1)

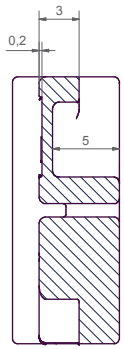

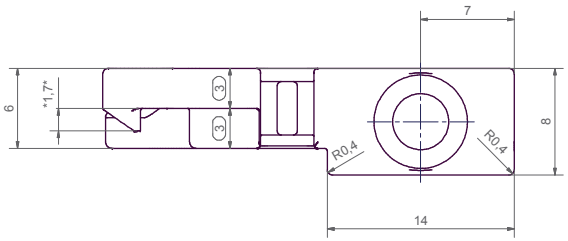

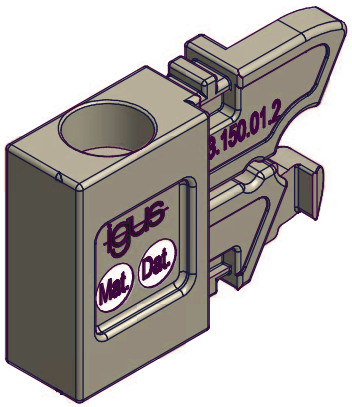

Komplettvermessung

Zu vermessen sind:
alle Prüfmaße
alle mit *...* gekennzeichneten Maße.
Ist eine Maschinenvermessung nicht möglich, sind die Maße per Messschieber zu messen und in das Messprotokoll aufzunehmen.

Art.-Nr. E3.150.02.2 ist spiegelbildlich zu E3.150.01.2
alle unbemaßten Radien R0,5

Diese Zeichnung ist eine Ableitung eines 3D-Modells. Nicht dargestellte Maße sind dem Modell zu entnehmen!

Bauteilvolumen:

Schutzvermerk nach DIN 34 beachten

Für Ø gilt die halbe Toleranz Bohrung + Welle -

Zulässige Abweichung für Maße ohne Toleranzangabe								
Nennmaßbereich über	0,5	6	30	120	315	1000	2000	2000
bis	6	30	120	315	1000	2000	4000	
"mittel" DIN 7168	± 0,1	± 0,2	± 0,3	± 0,5	± 0,8	± 1,2	± 2	

Übereinstimmung der Kopie mit dem Original

Maßstab: 2:1 (5:1 , 10:1)

Werkstoff: 18/47

Stand: 31.08.2011

Z.Nr.: 11-1069.1

	Datum	Name
bearbeitet	31.08.2011	J. Dommnik
geprüft	31.08.2011	
Name	T. Jaeker	

Anschlußelement

Serie E3.15 / für alle Breiten
Festpunkt

igus
Spicher Str. 1a
51147 Köln

Art.Nr.: E3.150.01.2

Blatt 1
A1

Index	Änderung	Datum	Name	Urspr.	Ers. für	Ers. durch	CAD-Nr.: 11-1069

inv