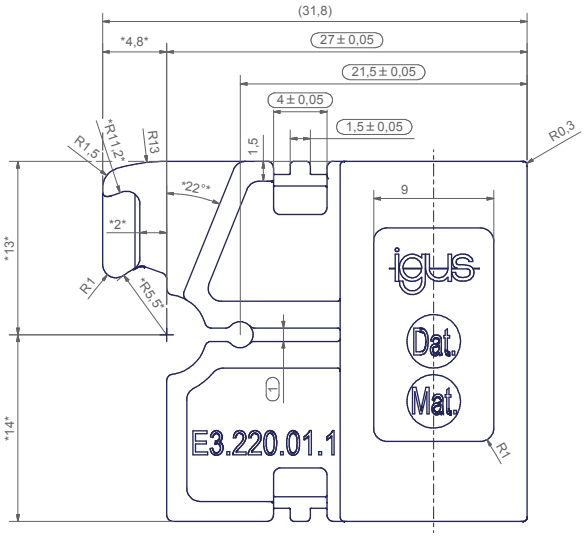

Art.-Nr. Übersicht		
		Anzahl
Links Einzelteil - Mitnehmer	**E3.220.01.1**	
Rechts Einzelteil - Mitnehmer	**E3.220.02.1**	
Links Einzelteil - Festpunkt	**E3.220.01.2**	
Rechts Einzelteil - Festpunkt	**E3.220.02.2**	
Anschlußglied mit Ö-Steg Breite 20	**E3.220.20.1**	
Mitnehmer bestehend aus	E3.220.01.1	1x
	E3.220.02.1	1x
	E3.020.1	2x
Anschlußglied mit Ö-Steg Breite 20	**E3.220.20.2**	
Festpunkt bestehend aus	E3.220.01.2	1x
	E3.220.02.2	1x
	E3.020.1	2x
Anschlußsatz Mitn./Festp. mit Ö-Steg	**E3.220.20.12**	
bestehend aus	E3.220.20.1	1x
	E3.220.20.2	1x

B-B

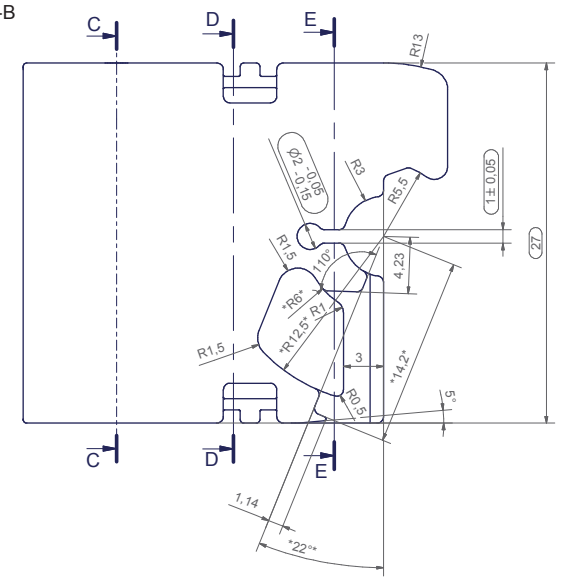

C-C

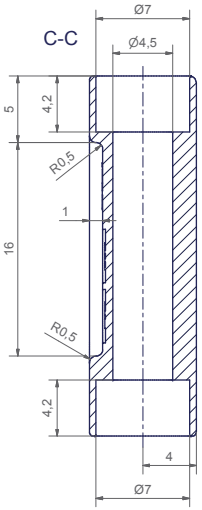

D-D

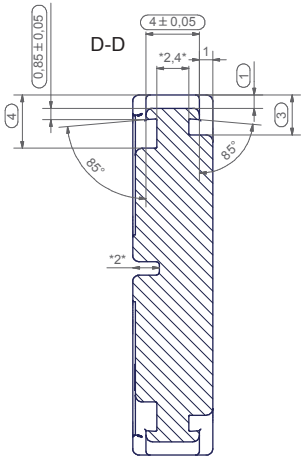

E-E

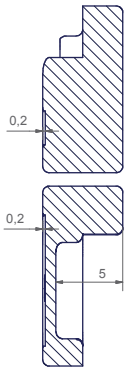

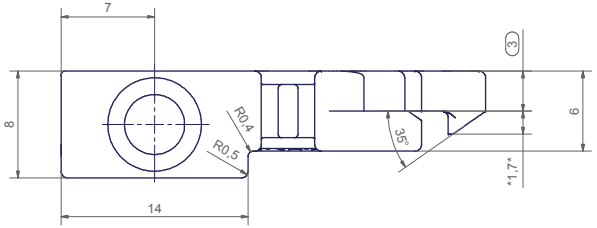

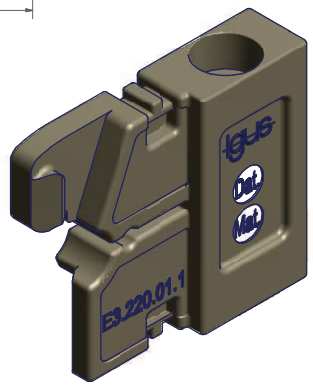

Komplettvermessung

Zu vermessen sind:
alle Prüfmaße
alle mit *...* gekennzeichneten Maße.
Ist eine Maschinenvermessung nicht möglich, sind die Maße per Messschieber zu messen und in das Messprotokoll aufzunehmen.

Art.-Nr. E3.220.02.1 ist spiegelbildlich zu E3.220.01.1
alle unbemaßten Radien R0,5

Diese Zeichnung ist eine Ableitung eines 3D-Modells.
Nicht dargestellte Maße sind dem Modell zu entnehmen!

Bauteilvolumen:

Schutzvermerk nach DIN 34 beachten

Für Ø gilt die halbe Toleranz Bohrung + Welle -

Zulässige Abweichung für Maße ohne Toleranzangabe								
Nennmaßbereich	über	0,5	6	30	120	315	1000	2000
	bis	6	30	120	315	1000	2000	4000
"mittel" DIN 7168		± 0,1	± 0,2	± 0,3	± 0,5	± 0,8	± 1,2	± 2

Übereinstimmung der Kopie mit dem Original

Maßstab: 2:1 (5:1 , 10:1)

Werkstoff: 18/47

Stand: 31.08.2011

Z.Nr.: 11-1066.1

	Datum	Name
bearbeitet	31.08.2011	J.Dommnik
geprüft	31.08.2011	
Name	T.Jaeker	

Anschlußelement

Serie E3.22... / für alle Breiten Mitnehmer

igus
Spicher Str. 1a
51147 Köln

Art.Nr.: E3.220.01.1

Blatt 1
A1

Index | Änderung | Datum | Name | Urspr. | Ers. für | Ers. durch | CAD-Nr.: 11-1066

inv

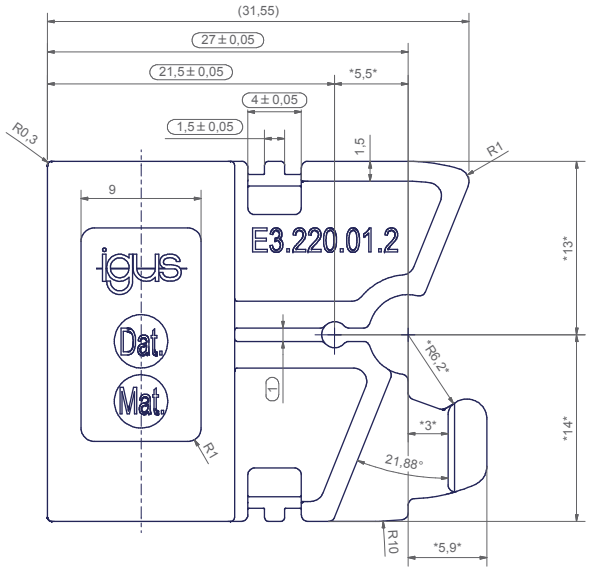

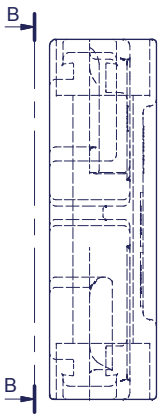

Art.-Nr. Übersicht		
		Anzahl
Links Einzelteil - Mitnehmer	**E3.220.01.1**	
Rechts Einzelteil - Mitnehmer	**E3.220.02.1**	
Links Einzelteil - Festpunkt	**E3.220.01.2**	
Rechts Einzelteil - Festpunkt	**E3.220.02.2**	
Anschlußglied mit Ö-Steg Breite 20	**E3.220.20.1**	
Mitnehmer bestehend aus	E3.220.01.1	1x
	E3.220.02.1	1x
	E3.020.1	2x
Anschlußglied mit Ö-Steg Breite 20	**E3.220.20.2**	
Festpunkt bestehend aus	E3.220.01.2	1x
	E3.220.02.2	1x
	E3.020.1	2x
Anschlußsatz Mitn./Festp. mit Ö-Steg	**E3.220.20.12**	
bestehend aus	E3.220.20.1	1x
	E3.220.20.2	1x

B-B

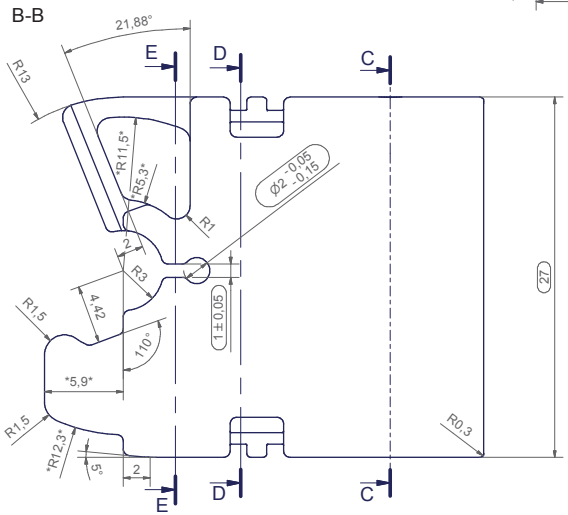

C-C

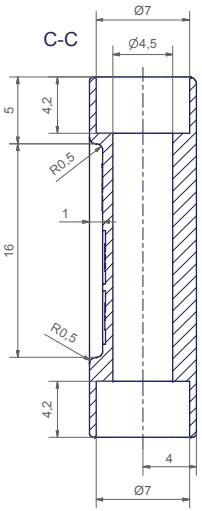

D-D (5 : 1)

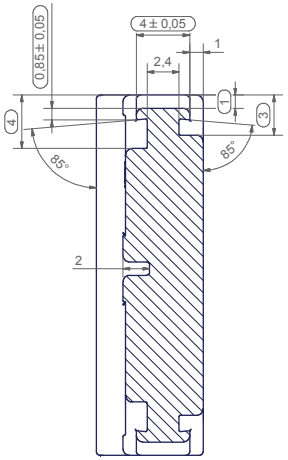

E-E (5 : 1)

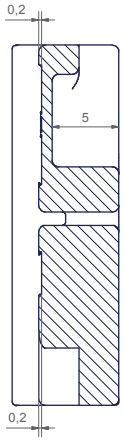

Komplettvermessung

Zu vermessen sind:
alle Prüfmaße
alle mit *...* gekennzeichneten Maße.
Ist eine Maschinenvermessung nicht möglich, sind die Maße per Messschieber zu messen und in das Messprotokoll aufzunehmen.

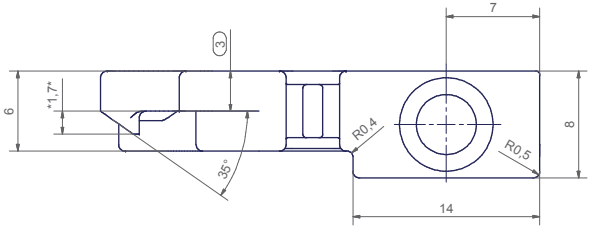

Art.-Nr. E3.220.02.2 ist spiegelbildlich zu E3.220.01.2
alle unbemaßten Radien R0,5

Diese Zeichnung ist eine Ableitung eines 3D-Modells.
Nicht dargestellte Maße sind dem Modell zu entnehmen!

Bauteilvolumen:

Schutzvermerk nach DIN 34 beachten

Für Ø gilt die halbe Toleranz Bohrung + Welle -

Zulässige Abweichung für Maße ohne Toleranzangabe									
Nennmaßbereich	über	0,5	6	30	120	315	1000	2000	4000
	bis	6	30	120	315	1000	2000	4000	
"mittel" DIN 7168		± 0,1	± 0,2	± 0,3	± 0,5	± 0,8	± 1,2	± 2	

Übereinstimmung der Kopie mit dem Original

Maßstab: 2:1 (5:1 , 10:1)

Werkstoff: 18/47

Stand: 31.08.2011

Z.Nr.: 11-1067.1

	Datum	Name
bearbeitet	31.08.2011	J.Dommnik
geprüft	31.08.2011	
Norm		T.Jaeker

Anschlußelement

Serie E3.22... / für alle Breiten
Festpunkt

igus
Spicher Str. 1a
51147 Köln

Art.Nr.: E3.220.01.2

Blatt 1
A1

Index	Änderung	Datum	Name	Urspr.	Ers. für	Ers. durch	CAD-Nr.: 11-1067

inv