Führungsbuchsen | Guide bushes | Bagues lisses

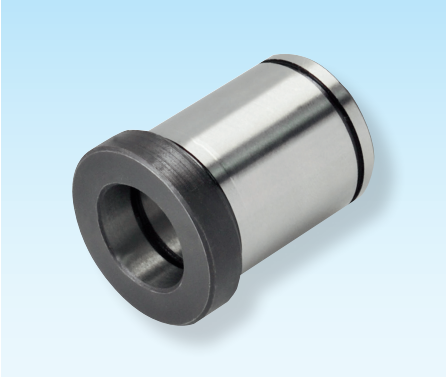

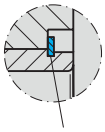

SN1791-
siehe Seite 1.97
see page 1.97
voir page 1.97

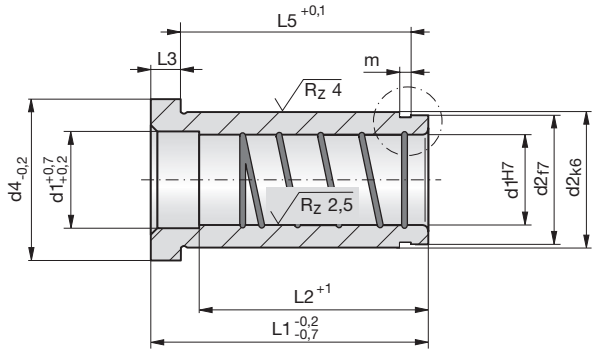

Z76-

Mat.: 1.7131
60±2HRC

Z76-d1-L1

Mat. 17 % Cr
auf Anfrage
on request
sur demande

* ohne Schmiernuten /
without lubrication grooves /
sans gorges de graissage

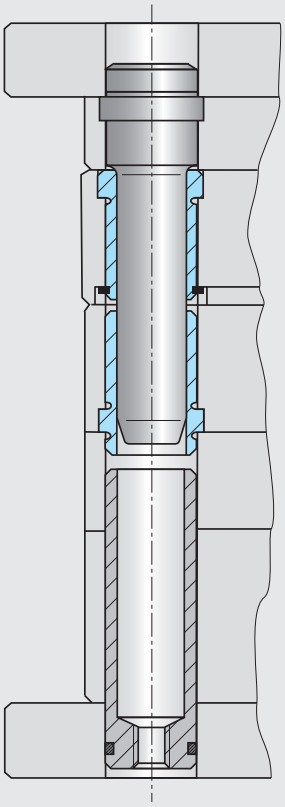

d1	L1	L2	d2	d4	L3	L5	m
9*/10*	16	L1	14	17	4	9,2	1,1
	21	L1	14	17	4	14,2	1,1
	26	L1	14	17	4	19,2	1,1
	36	L1	14	17	4	29,2	1,1
	46	L1	14	17	4	39,2	1,1
	56	50	14	17	4	49,2	1,1
11/12	16	L1	18	22	4	8,6	1,3
	21	L1	18	22	4	13,6	1,3
	26	L1	18	22	4	18,6	1,3
	36	L1	18	22	4	28,6	1,3
	46	L1	18	22	4	38,6	1,3
	56	51	18	22	4	48,6	1,3
	66	51	18	22	4	58,6	1,3
15/16	16	L1	24	28	6	6,4	1,3
	21	L1	24	28	6	11,4	1,3
	26	L1	24	28	6	16,4	1,3
	36	L1	24	28	6	26,4	1,3
	46	L1	24	28	6	36,4	1,3
	56	L1	24	28	6	46,4	1,3
	66	L1	24	28	6	56,4	1,3
	76	L1	24	28	6	66,4	1,3
	86	L1	24	28	6	76,4	1,3
	96	L1	24	28	6	86,4	1,3
19/20	16	L1	28	32	6	6,0	1,6
	21	L1	28	32	6	11,0	1,6
	26	L1	28	32	6	16,0	1,6
	36	L1	28	32	6	26,0	1,6
	46	L1	28	32	6	36,0	1,6
	56	L1	28	32	6	46,0	1,6
	66	L1	28	32	6	56,0	1,6
	76	L1	28	32	6	66,0	1,6
	86	L1	28	32	6	76,0	1,6
	96	L1	28	32	6	86,0	1,6
25/26	21	L1	34	38	8	8,5	1,6
	26	L1	34	38	8	13,5	1,6
	36	L1	34	38	8	23,5	1,6
	46	L1	34	38	8	33,5	1,6
	56	L1	34	38	8	43,5	1,6
	66	L1	34	38	8	53,5	1,6
	76	L1	34	38	8	63,5	1,6

d1	L1	L2	d2	d4	L3	L5	m
25/26	86	L1	34	38	8	73,5	1,6
	96	L1	34	38	8	83,5	1,6
	116	106	34	38	8	103,5	1,6
30/32	36	L1	42	46	8	22,3	1,85
	46	L1	42	46	8	32,3	1,85
	56	L1	42	46	8	42,3	1,85
	66	L1	42	46	8	52,3	1,85
	76	L1	42	46	8	62,3	1,85
	86	L1	42	46	8	72,3	1,85
	96	L1	42	46	8	82,3	1,85
	116	L1	42	46	8	102,3	1,85
	136	120	42	46	8	122,3	1,85
	156	150	42	46	8	142,3	1,85
	176	150	42	46	8	162,3	1,85
38/40	46	L1	50	54	8	31,6	2,15
	56	L1	50	54	8	41,6	2,15
	66	L1	50	54	8	51,6	2,15
	76	L1	50	54	8	61,6	2,15
	96	L1	50	54	8	81,6	2,15
	116	L1	50	54	8	101,6	2,15
	136	130	50	54	8	121,6	2,15
	156	150	50	54	8	141,6	2,15
	176	150	50	54	8	161,6	2,15
48/50	56	L1	63	70	10	39,6	2,15
	66	L1	63	70	10	49,6	2,15
	76	L1	63	70	10	59,6	2,15
	86	L1	63	70	10	69,6	2,15
	96	L1	63	70	10	79,6	2,15
	116	L1	63	70	10	99,6	2,15
	136	L1	63	70	10	119,6	2,15
	156	150	63	70	10	139,6	2,15
	176	150	63	70	10	159,6	2,15
63	96	L1	80	88	12,5	76,3	2,65
	116	L1	80	88	12,5	96,3	2,65
	136	L1	80	88	12,5	116,3	2,65
	156	150	80	88	12,5	136,3	2,65
	176	150	80	88	12,5	156,3	2,65
	196	150	80	88	12,5	176,3	2,65

D 3002A 07.2018

STRACK NORMA GmbH & Co. KG · Königsberger Str. 11 · D-58511 Lüdenscheid · Tel +49 2351 8701-0 · www.strack.de